**SLIM S.r.l.**
Via dei Tigli, 14/16 (Z.I.)
20853 - Biassono (Monza Brianza) - Italy
**commerciale@slim.it**
**www.slim.it**

# CODE: LDF/09

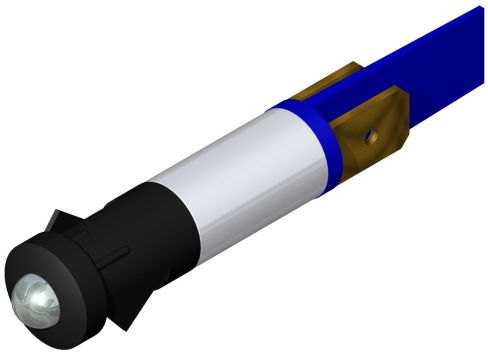

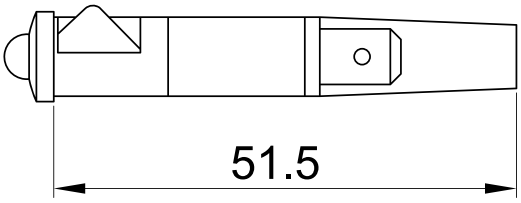


Segnalatore luminoso a LED con innesto da fronte pannello.

Il colore della luce emessa dal LED è identificato dal colore del divisorio fra i 2 faston.

Funzionamento in AC/DC senza bisogno di polarizzare il segnale.

| | |
|---|---|
| Tipo di lampada | LED |
| Tensione di funzionamento | 2V • 6V • 12V • 24V • 48V • 110V • 250V • 400V |
| Temperatura di funzionamento | 120°C Max |
| Diametro foro | 9mm |
| Spessore pannello consigliato | da 0,5mm a 5mm |
| Metodo di fissaggio | autobloccante |
| Tipo di connessione | faston maschio 6,3x0,8mm • faston maschio 4,8x0,8mm |
| Tipo di lente | 09/01 |
| Colore lente | nero • cromato |
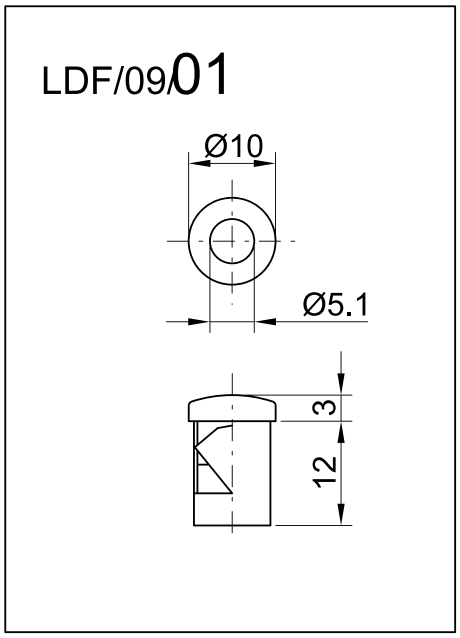
## Lenti disponibili