Newline iluminação

MANUAL FURAÇÃO SISTEMA FIT15

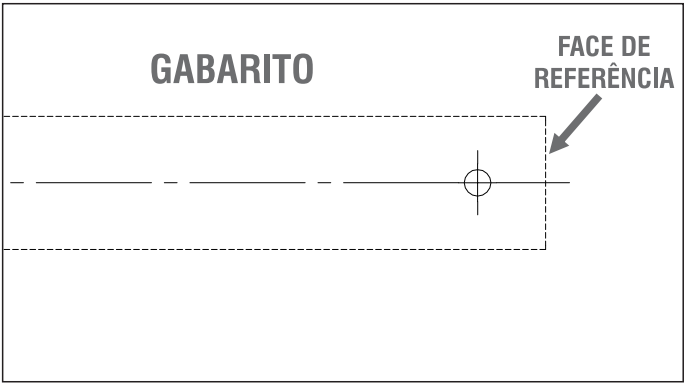

Recorte o GABARITO acima na linha TRACEJADA para marcar a região do PERFIL a ser furado.

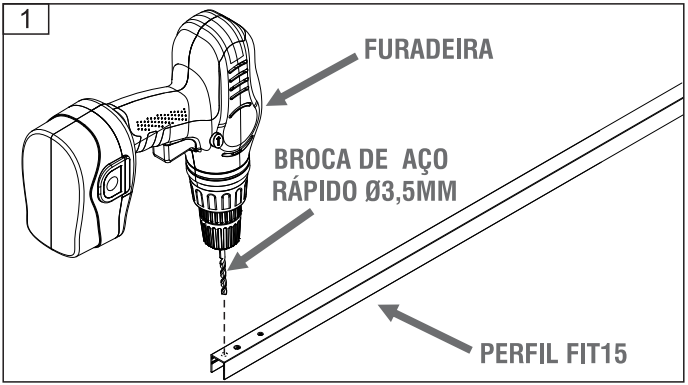

1º Faça a furação nas duas extremidades do PERFIL FIT15, utilizando uma FURADEIRA equipada com uma BROCA DE AÇO RÁPIDO DIÂMETRO DE 3,5MM.