929/55 cricchetto reversibile con attacco quadro maschio 1" cromato

1" UNI/ISO 3315 DIN 3122

Angolo di ripresa: 5°
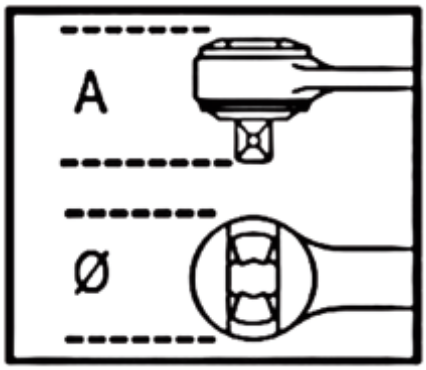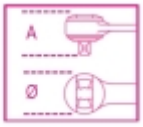
	art.	L mm	Ø mm	A mm			■	g
009290860	929/55	770	62	63			1"	2648